B-TECH AV MOUNTS

B-TECH AV MOUNTS

SYSTEM V™

IDÉAL POUR LES ÉCRANS JUSQU'À 28"

BT5970

SUPPORT DE PLAFOND POUR ÉCRANS VESA® 100

Le BT5970 est un support de plafond conçu pour les écrans jusqu'à 28" / 20kg, et disponible en longueurs de 1 ou 2 mètres. La gestion intégrée des câbles permet de faire passer les câbles à travers le tube et de les faire ressortir par le haut ou le côté du support, ce qui garantit des installations finales propres. Pour allonger l'installation, un connecteur de tube (BT5924) et des tubes supplémentaires (BT5935) de la gamme System V peuvent être utilisés. Des accessoires tels que des écrans peuvent être ajoutés à l'aide d'un collier accessoire de ø38mm (BT5952) et d'un support d'écran compatible.

DÉTAILS TECHNIQUES

Taille d'écran recommandée	jusqu'à 28"
Charge max. de l'écran	20kg
Compatibilité VESA® de l'écran	jusqu'à 100 x 100
Longueur BT5970-FD100	1019mm*
Longueur BT5970-FD200	2019mm*
Couleur	Blanc

(jusqu'au centre du support)

CARACTÉRISTIQUES

- Permet de monter un petit écran au plafond
- Disponible en deux longueurs différentes
- Les multiples vis de réglage permettent un micro-ajustement du tube pour une installation parfaitement verticale
- Les boulons de sécurité garantissent que le tube et le support sont solidement fixés
- Comprend une plaque de recouvrement pour une installation soignée
- La gestion intégrée des câbles permet de faire passer les câbles à travers le tube jusqu'à l'écran et de les faire ressortir par le haut ou le côté du support de plafond

Permet de monter un petit écran au plafond

Une gestion intégrée des câbles par le haut ou le côté du support de plafond

Les multiples vis de réglage permettent un micro-ajustement du tube pour une installation parfaitement verticale

Une gamme de composants est également disponible pour les installations personnalisées

DESSINS TECHNIQUES

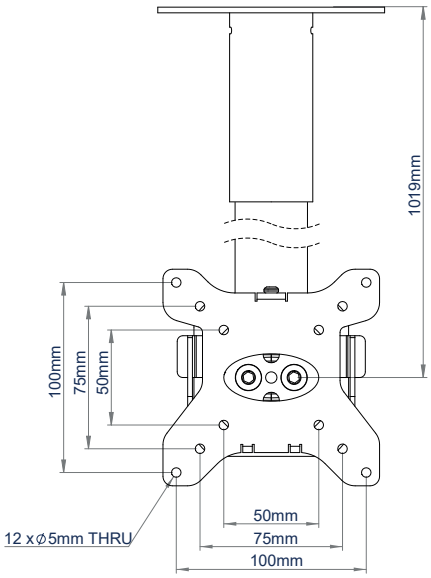

BT5970-FD100
VUE DE FACE

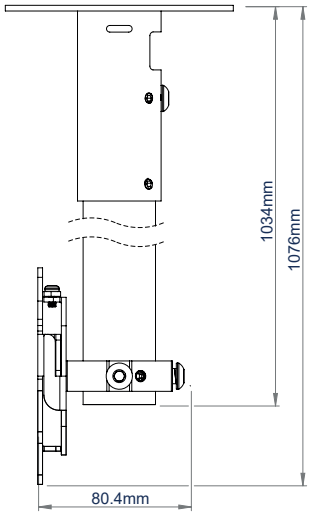

BT5970-FD100
VUE DE CÔTÉ

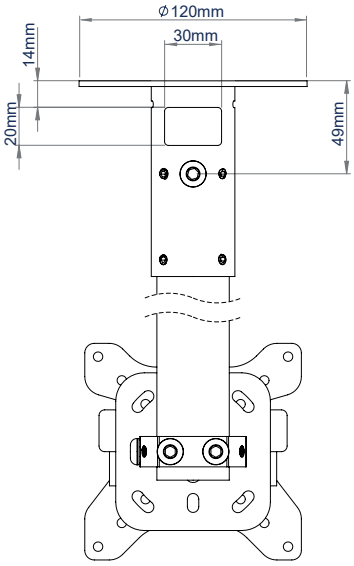

VUE DE DERRIÈRE

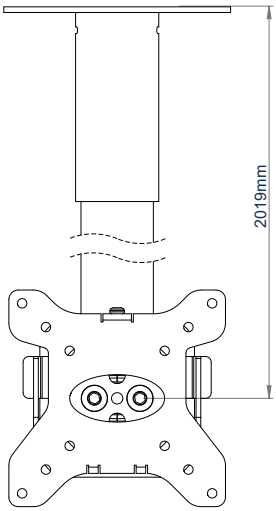

BT5970-FD200
VUE DE FACE

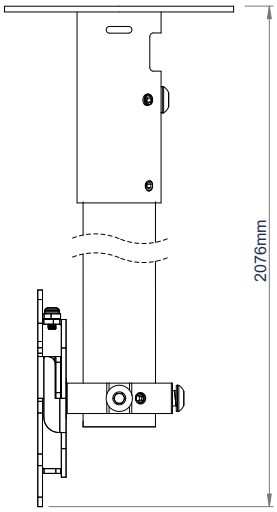

BT5970-FD200
VUE DE CÔTÉ

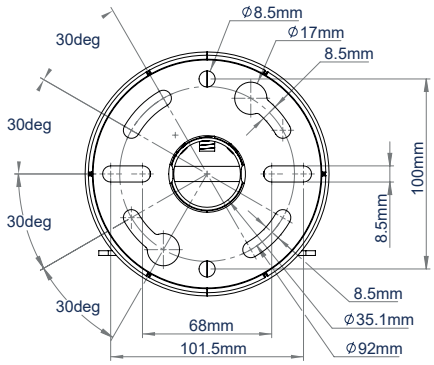

SUPPORT DE PLAFOND
VUE DE DESSUS

INFORMATION D'EMBALLAGE

COULEUR:	REF. DE COMMANDE:	CODE EAN:
Blanc	BT5970-FD100W	5019318305016
Blanc	BT5970-FD200W	5019318305023

PRODUITS CONNEXES

BT5971

Support de plafond
Permet de monter un écran VESA 100 en position inclinée

BT5972

Support de plafond
Permet de monter un écran VESA 200 en position inclinée

BT5963

Support de sécurité CCTV
Permet de monter un écran VESA 100 en position inclinée et une caméra dôme de taille petite à moyenne

BT5964

Support de sécurité CCTV
Permet de monter un écran VESA 200 en position inclinée et une caméra dôme de taille petite à moyenne

© 2021 B-Tech International Design & Manufacturing Ltd. Tous droits réservés.
Les informations contenues dans cette fiche de spécification reflètent les spécifications techniques au moment de l'impression
Nous nous réservons le droit de modifier les spécifications des produits sans préavis. B-Tech et le logo B-Tech sont des marques déposées de B-Tech International Design & Manufacturing Ltd.
Toutes les autres marques et produits sont des marques déposées de leurs propriétaires respectifs. Toutes les images et tous les symboles B-Tech sont la propriété exclusive de B-Tech International Design & Manufacturing Ltd.
B-Tech décline toute responsabilité en cas de perte ou de dommages causés par une installation incorrecte ou un montage sur des structures instables. Toute reproduction ou retransmission ou
reproduction de tout ou partie du contenu de cette fiche de spécification sans le consentement préalable de B-Tech International Design & Manufacturing Ltd. EE&OE

SS-V1-BT5970-W-010621-FR