B-TECH AV MOUNTS

B-TECH AV MOUNTS

SYSTEM V™

IDEAAL VOOR SCHERMEN T.E.M. 28"

BT5970

FLATSCREEN-PLAFONDBEUGEL VOOR VESA® 100-SCHERMEN

De BT5970 is een flatscreen-plafondbeugel ontworpen voor schermen tot 28" / 20kg, en beschikbaar in lengtes van 1 en 2 meter. Dankzij geïntegreerd kabelbeheer kunnen de kabels door de paal en langs de boven- of zijkant van de beugel naar buiten worden geleid, voor een nette afgewerkte installatie. Om de installatie nog langer te maken, kunnen een paalverbinder (BT5924) en extra palen (BT5935) van het System V gamma ingezet worden. Accessoires zoals schermen kunnen toegevoegd worden met behulp van een ø38mm accessoire-paalring (BT5952) en een compatibele accessoirebeugel.

TECHNISCHE DETAILS

Aanbevolen schermgrootte	t.e.m. 28"
Max. schermgewicht	20kg
VESA® scherm-compatibiliteit	t.e.m. 100 x 100
BT5970-FD100 lengte	1019mm*
BT5970-FD200 lengte	2019mm*
Kleur	Wit

**(tot het midden van de beugel)*

KENMERKEN

- Bevestigt een klein scherm aan het plafond
- Beschikbaar in twee verschillende lengtes
- Meerdere verstelschroeven maken fijnafstelling (micro-adjustment) van de paal mogelijk voor een perfect rechte installatie
- Veiligheidsbouten zorgen ervoor dat de paal en beugel stevig aan elkaar vastzitten
- Afdekplaat inbegrepen voor een mooi afgewerkte installatie
- Dankzij geïntegreerd kabelbeheer kunnen de kabels doorheen de paal naar het scherm en langs de boven- of zijkant van de plafondbeugel naar buiten worden geleid

Voor de montage van een klein scherm aan het plafond

Geïntegreerd kabelbeheer door de boven- of of zijkant van de plafondbeugel

Verstelschroeven maken fijnafstelling van de paal mogelijk voor een perfect rechte installatie

Componenten-gamma eveneens beschikbaar voor installaties op maat

TECHNISCHE TEKENINGEN

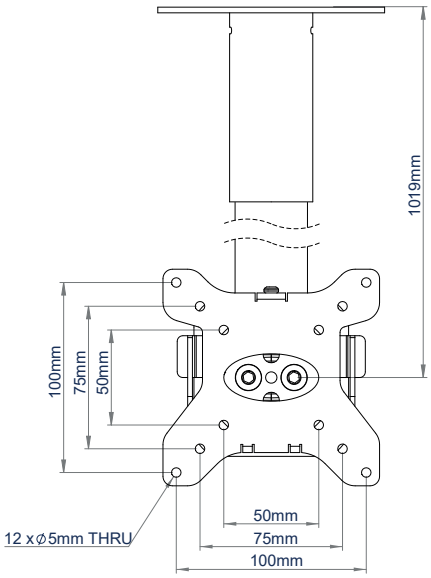

BT5970-FD100
VOORAANZICHT

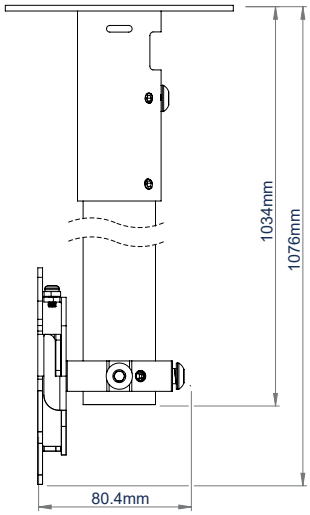

BT5970-FD100
ZIJAANZICHT

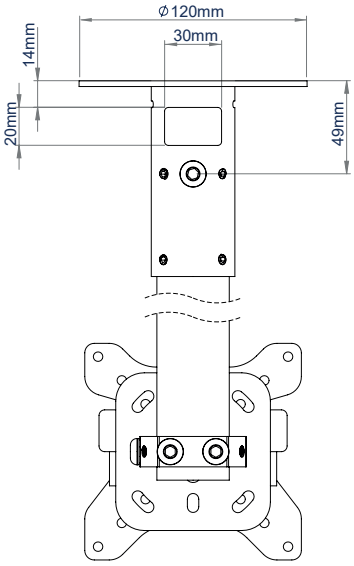

ACHTERAANZICHT

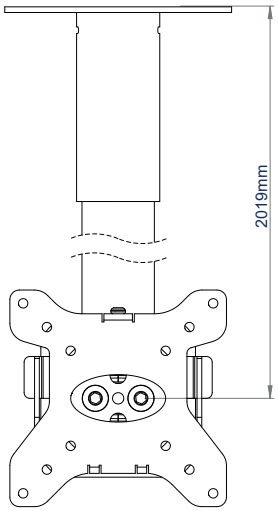

BT5970-FD200
VOORAANZICHT

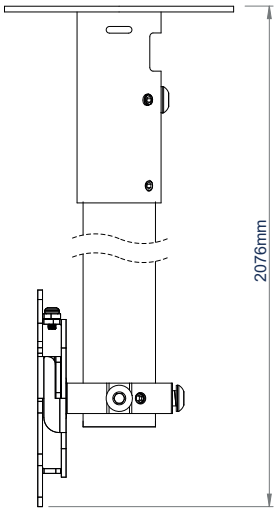

BT5970-FD200
ZIJAANZICHT

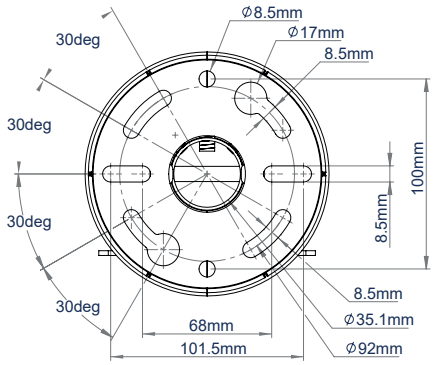

PLAFONDBEUGEL
BOVENAANZICHT

VERZENDINFORMATIE

KLEUR:	BESTELREF.:	EAN-CODE:
Wit	BT5970-FD100W	5019318305016
Wit	BT5970-FD200W	5019318305023

GERELATEERDE PRODUCTEN

BT5971

Plafondbeugel
Voor de montage van VESA 100-schermen in gekantelde positie

BT5972

Plafondbeugel
Voor de montage van VESA 100-schermen in gekantelde positie

BT5963

CCTV-beveiligingsbeugel bevestigt een VESA 100-scherm in gekantelde positie en een kleine tot middelgrote dome-camera

BT5964

CCTV-beveiligingsbeugel bevestigt een VESA 200-scherm in gekantelde positie en een kleine tot middelgrote dome-camera

© 2021 B-Tech International Design & Manufacturing Ltd. Alle rechten voorbehouden
De informatie in deze publicatie wordt geleverd 'als is' zonder specifieke specificaties of garanties. We behouden het recht om de technische of fysieke specificaties zonder voorafgaande kennisgeving te wijzigen. Deze informatie is eigendom van B-Tech International Design & Manufacturing Ltd.
Alle andere merken en producten zijn handelsmerken van hun respectieve eigenaars. Alle beledigen en symbolen van B-Tech zijn het exclusieve eigendom van B-Tech International Design & Manufacturing Ltd.
B-Tech aanvaardt geen aansprakelijkheid voor verlies of schade veroorzaakt door onjuiste installatie of montage aan onbruikbare computers. Elke reproductie of herudzending of heruitgave van enig deel van dit product is niet toegestaan zonder voorafgaande schriftelijke toestemming van B-Tech International Design & Manufacturing Ltd. SS-V1-BT5970-W-280521-NL