B-TECH AV MOUNTS

AV AWARDS 2017
MANUFACTURER OF THE YEAR
WINNER

MOCUJE SZYNĘ BT8390 DO ŚCIANY LUB DO WYSIĘGNIKÓW

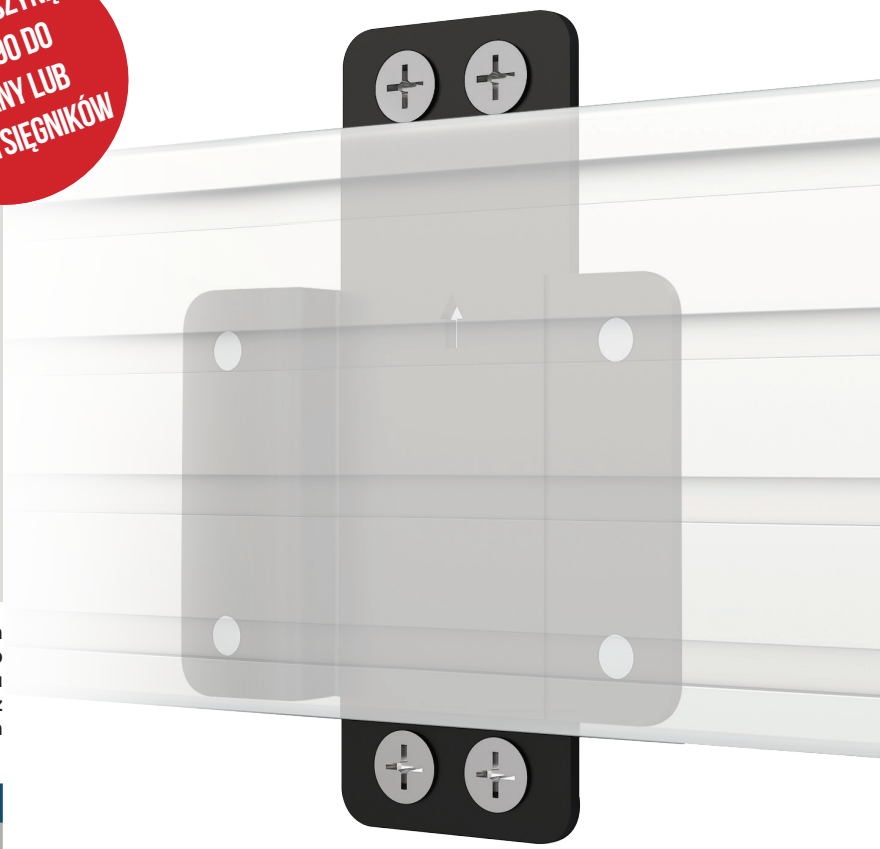

BT8390-WFK2

MOCOWANIE ŚCIENNE DLA SZYNY SYSTEM X

BT8390-WFK2 to mocowanie przeznaczone do mocowania szyny montażowej BT8390 podczas instalacji ścian video lub innych konstrukcji wieloekranowych. Większy niż z modelu WFK1 dystans od ściany pozwala na wyśmienity montaż ramion z mikro regulacją, z funkcją pop-out lub dla ramion przeznaczonych dla ekranów typu XL.

SPECYFIKACJA

Zgodne z dowolnymi ramionami montażowymi Systemu X	
Dystans od ściany (do frontu szyny):	49mm
Kolor mocowania:	Czarny
Ilość mocowań w opakowaniu:	1szt
Ilość potrzebnych mocowań w zależności od długości szyny *(instalacje poziome)*:*	
Długość szyny	*Ilość*
0 - 2000mm	2szt
2001 - 3500mm	3szt
3501 - 5500mm	4szt
5501 - 7750mm	5szt
7751 - 8500mm	6szt

**Użyj konfiguratora online dostępnego na naszej stronie w celu łatwego zaprojektowania konstrukcji i wymaganych ilości poszczególnych elementów https://www.btechavmounts.com/systemx-configurator*

WAŻNIEJSZE CECHY

- Zaprojektowane do ściennego mocowania szyny BT8390
- Również zdają egzamin przy instalacjach na wysięgnikach
- Zwiększona głębokość mocowania pozwala używać ramiona do monitorów z funkcją pochylenia (tilt)
- Schludny montaż dzięki zastosowaniu śrub z łbem stożkowym
- W zestawie ze wszystkimi akcesoriami montażowymi

Śruby z łbem stożkowym pozwalają na estetyczny montaż

W zestawie ze wszystkimi akcesoriami montażowymi

Mogą zostać użyte również do ścian video mocowanych na wysięgnikach

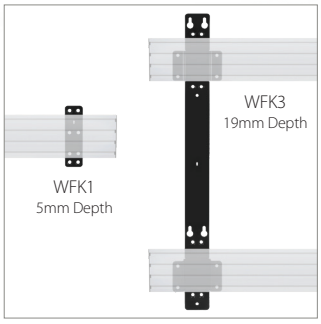

Są również dostępne inne alternatywne mocowania, np. **BT8390-WFK1** lub **BT8390-WFK3**

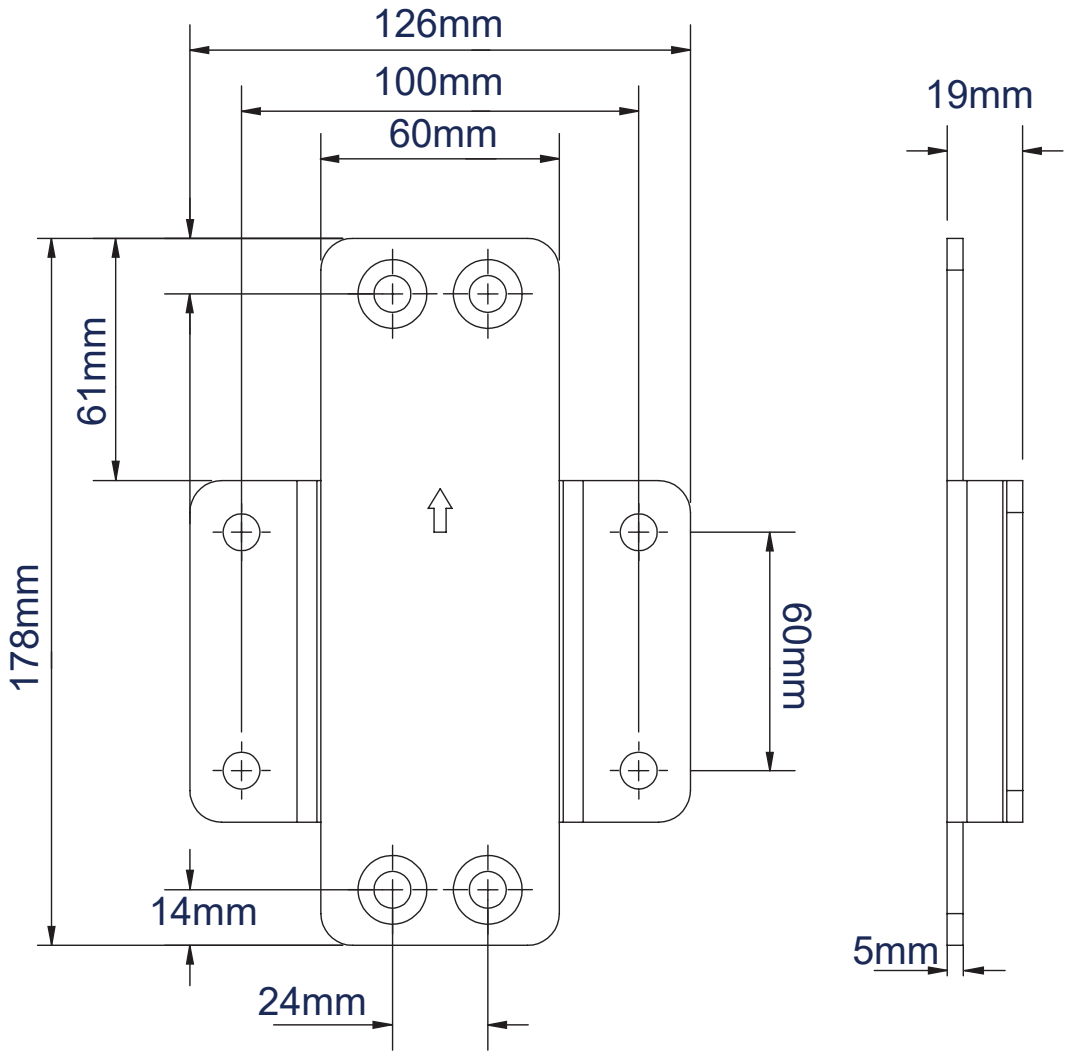

WIDOK Z PRZODU

WIDOK Z BOKU

INFORMACJE LOGISTYCZNE

ORIGINAL DESIGN BY B-TECH - REGISTERED COMMUNITY DESIGN NO.: **002741256-0029**

KOLOR:	SYMBOL:	KOD EAN:	ILOŚĆ OPAKOWAŃ ZBIORCZYCH:	ILOŚĆ OPAKOWAŃ WEWN:	WAGA OPAKOWANIA ZBIORCZEGO:	OBJĘTOŚĆ OPAKOWANIA ZBIORCZEGO:
Czarny	BT8390-WFK2/B	5019318501272	20	0	15.5kg	0.059m³

AKCESORIA I PRODUKTY POWIĄZANE

BT8390-030/050/070/150/175/200

Szyna montażowa to solidny, estetyczny i funkcjonalny profil aluminiowy, możemy ją zamocować do kolumn lub do wysięgników

BT8390-WFK1

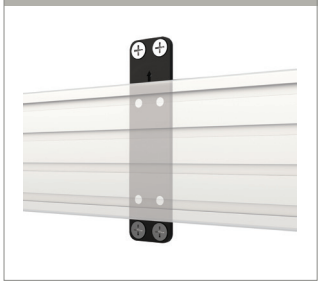

Model oznaczony symbolem WFK1 pozwala na mocowanie ścienne dla instalacji wymagających małego dystansu od ściany

BT8390-VESA800F

Do mocowania dużych ekranów przewidziano **ramiona z VESA 800** (pionowo)

BT8390-VESA400MAP

Te **ramiona** posiadają najlepszą funkcjonalność z możliwych: mikro regulację dla precyzji oraz pop-out dla wygody

© 2019 B-Tech International Design & Manufacturing Ltd. All rights reserved.
The information in this specification sheet is correct at time of publication. We reserve the right to change specifications without prior notice. The B-Tech name and the B-Tech logo are registered trademarks of B-Tech International Design & Manufacturing Ltd.
All other brands and products are trademarks of their respective owners. All B-Tech images and symbols are exclusive property of B-Tech International Design & Manufacturing Ltd.
B-Tech accept no liability for loss or damage caused by improper installation or mounting on unsuitable structures. Any reproduction or retransmission or republication of any part of this specification is prohibited. Except with prior written permission this is copyright by B-Tech International Design & Manufacturing Ltd. 10/06.

SS-V2.1-BT8390-WFK2-190221-PL